本产品目录所登载的产品内容仅作为零件的质量范围。对于使用该零件的最终产品的功能、性能和安全，本公司不予保证。

磁吸ML-80型

■特　点

- 适用于家具、固定家具、厨房、橱柜等，是一种用途广泛、使用方便的紧凑型磁吸。
- 只要用手指轻轻推门即可开启，无需拉手或把手，橱柜正面整洁。
- 关门时，只要用手指轻轻推压，内置磁铁即可缓缓将门吸住。
- 用于外置门时，请如下图所示在侧板和门之间留空。

■注　意

- 大型门请使用大型磁吸ML-120型（见下）。
- 合页请使用无锁型。
- 吸力存在差异。请以实物为准。

■配　件

- 十字槽圆头木螺钉3.1×13、十字槽沉头木螺钉2.7×13

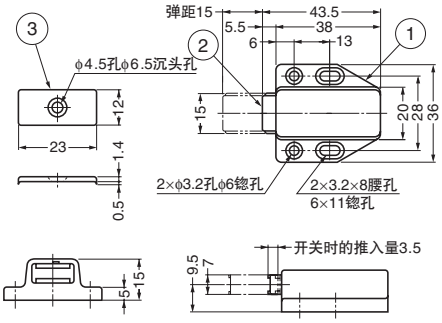

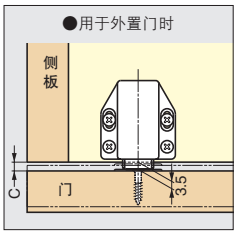

为了确保图中磁轭部的推入量在3.5mm以上，请在关门后的状态下，在侧板处留出尺寸为C的间隙。

编号	零件名	材质	表面处理/颜色
①	本体	ABS树脂	褐色、白色
②	磁轭	钢	彩色镀锌
③	吸片	钢	彩色镀锌

	订货编码	型号	颜色	吸力N	吸力kgf	重量	1盒	1箱
G	140-050-270	ML-80BR	褐色	15.7N	1.6kgf	22g	20个	400个
G	140-050-271	ML-80W	白色	15.7N	1.6kgf	22g	20个	400个

大型磁吸ML-120型

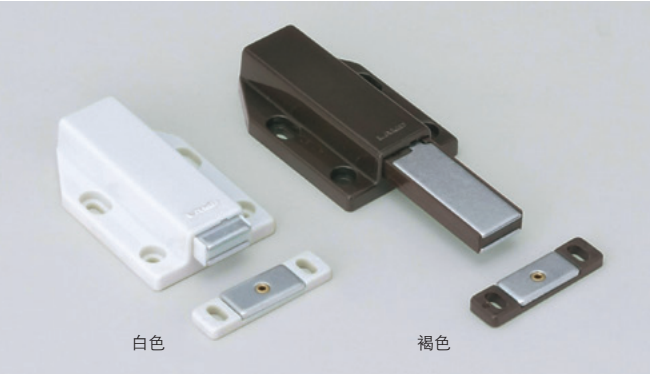

■特　点

- 具有比以往产品都要大的弹距。也可用于厚门或大型门。（已在W600×H1800×t30的门上进行了动作确认。）
- 只要用手指轻轻推门即可开启，无需拉手或把手，橱柜正面整洁。
- 关门时，只要用手指轻轻推压，内置磁铁即可缓缓将门吸住。
- 吸片部分可动。
- 用于外置门时，请如下图所示在侧板和门之间留空。

■注　意

- 合页请使用无锁型。
（由于带锁合页转动不顺畅，可能会造成误动作。）
- 吸力存在差异。请以实物为准。
- 本产品不可作为锁门用。若用力过大，会造成损坏。

■配　件

- 十字槽盘头自攻螺钉4×16

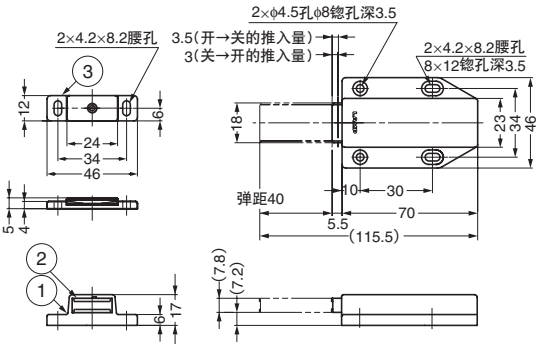

为了确保图中磁轭部的推入量在3.5mm以上，请在关门后的状态下，在门与侧板间留出尺寸为C的间隙。（可在间隙部使用泡沫橡胶、乙烯填料等，这样既美观又可防尘。）

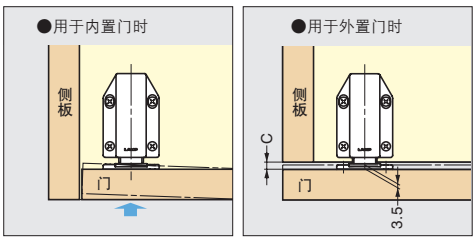

用手指轻轻推门即可开启。

编号	零件名	材质	表面处理/颜色
①	本体	ABS树脂	褐色、白色
②	磁轭	钢	彩色镀锌
③	吸片	钢	褐色、白色/彩色镀锌

	订货编码	型号	颜色	吸力N	吸力kgf	重量	1盒	1箱
G	140-050-338	ML-120BR	褐色	23.5N	2.4kgf	53g	20个	240个
G	140-050-337	ML-120W	白色	23.5N	2.4kgf	53g	20个	240个

【环保标志说明】
G 带此标志的产品符合RoHS指令要求。