阻尼支撑NSDX-10（R/L）K-TV PAT

照片所示为右安装例。(NSDX-10RK-TV)

开启方式	规格	不分左右	门的最大力矩
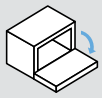 下开门	带扣力	–	0.98~1.96 N・m/1根 (10~20 kgf・cm/1根)

●采用LAPCON机构的下开门用阻尼支撑。
●装有可将门保持在关闭状态的扣力。
●可用调节螺钉调节门的开闭速度。

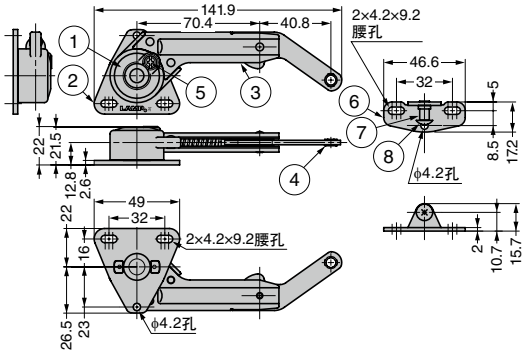

【规　格】
●使用温度：0℃～40℃

【注　意】
●务必参见“使用时的注意事项” 1 。
●分左用型和右用型。
●根据产品的个体差异及使用状况的不同，门的开启速度可能会有差异。
●若在打开的门表面放置物品或在门表面作业，除本支撑外，还请使用支撑门的支柱或加强材料。

【配　件】
●安装底座 NSDX-SZ
●十字槽扁头自攻螺钉3.5×15

【另售品】
●快装式安装底座 2
●SDS玻璃门用面板、垫片 2

编号	零件名	材质	表面处理/颜色
①	本体	锌合金（ZDC）	镀镍
②	底座	钢（SPCC）	
③	支臂		
④	套管	聚缩醛（POM）	黑色
⑤	调节螺钉	钢（SWCH）	镀镍
⑥	底座	钢（SPCC）	
⑦	底座轴	钢（SWCH）	
⑧	十字槽圆头螺钉（M4×25）		

【门的力矩】
●使用1根时
门的最大力矩＝0.98 N~1.96 N・m
●使用2根时，上述轴扭矩为2倍。
门的最大力矩（N・m）＝门重（kg）×9.80665×转轴中心至重心位置的距离（m）

【安装图】下开90°右装例。左装为对称安装。
在开门方向缓缓降下。本图为使用单轴合页（平合页）或翻门铰链时的安装例。

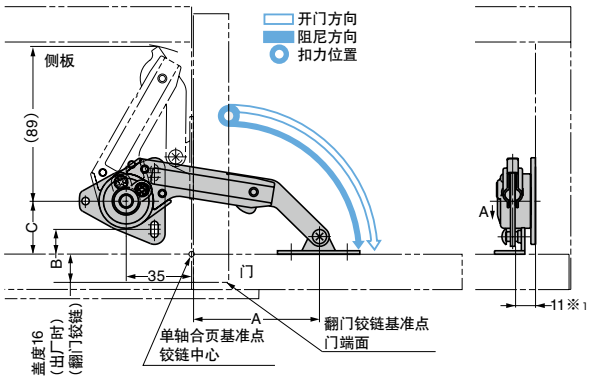

【底座（附配）的安装位置】

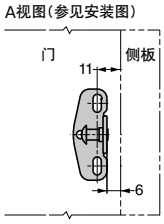

枢轴合页的类型（另售）	A	B	C
翻门铰链（SDH-001型）	74※2	14	30
翻门铰链（SDH-P型）	75※3	12	28
单轴合页（平合页）	71	27	43

安装尺寸根据枢轴合页类型的不同而有所差异。
●※1 使用另售的快速安装底座时：11.8。
●※2 翻门铰链的盖度为16mm（出厂时）时。翻门铰链请使用本公司3向调节式SDH-001型 3 、SDH-P型 4 。
●※3 翻门铰链的盖度为19mm（出厂时）时。
●各尺寸的基准点：使用单轴合页时为铰链中心，使用翻门铰链时为门端面。

【本体】

RoHS	CAD	订货编码	型号	规格	主材质	表面处理	门的最大力矩N・m/1根	门的最大力矩kgf・cm/1根	重量g
G	3D	180-016-425	NSDX-10RK-TV	右用	锌合金（ZDC）/钢	镀镍	0.98~1.96	10~20	143
G	3D	180-016-424	NSDX-10LK-TV	左用					

【快装式安装底座】另售品 2

RoHS	CAD	订货编码	型号	规格
G	3D	180-109-460	NSDX-CZ	快装式安装底座
G	3D	180-109-019	NSDX-AZ	20mm铝框门用 快装式安装底座
G	3D	180-109-459	NSDX-GZ	玻璃门用 快装式安装底座

【SDS玻璃门用面板、垫片】另售品 2
（请与底座NSDX-GZ组合使用。）

RoHS	CAD	订货编码	型号	材质	表面处理/颜色	重量g
G	3D	180-100-260	SDS-50G-CR	锌合金（ZDC）/ ABS树脂	镀铬/黑色	25
G	3D	180-928-046	SDS-50G-BL		黑色烤漆/黑色	

参见页 1 ：P.261、 2 ：P.315、 3 ：P.233、 4 ：P.234

本产品目录所登载的产品内容仅作为零件的质量范围。对于使用该零件的最终产品的功能、性能和安全，本公司不予保证。